HB microtec®
ACTIONTOOLS & ENGINEERING

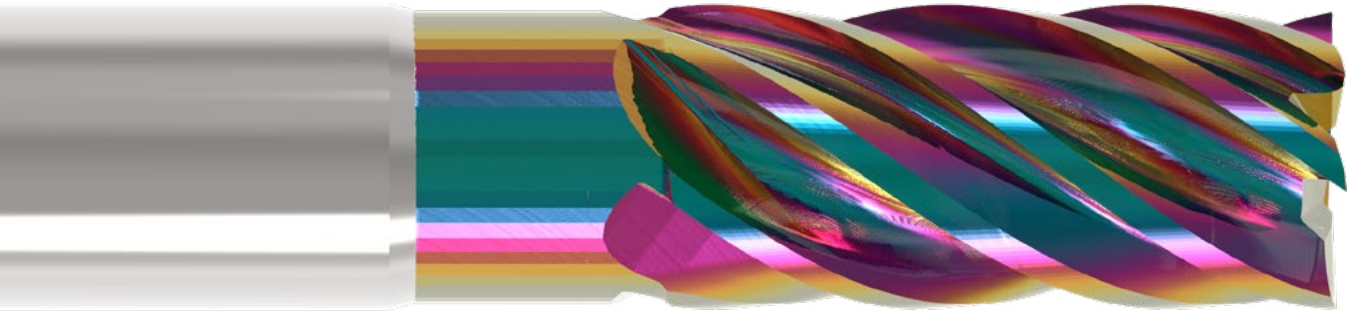

ACTIONMILL®
by HB microtec

Finish

INOX-Finish

Alu-Finish

Chráněné a ostře provedené sražení rohu.

Od Ø 3 do Ø 16 se 6 zuby, obrábění bez vibrací díky nerovnoměrné rozteči.

Chráněné a ostře provedené sražení rohu.

Vysoce výkonné povlaky zaručují dlouhou trvanlivost a zabraňují nalepování materiálu na břity.

Povrchově upravená geometrie břitu.

Povrchově upravená geometrie břitu.

Monolitní SK – ultrajemnozrnný, odolný proti tepelnému šoku, vysoce houževnatý.

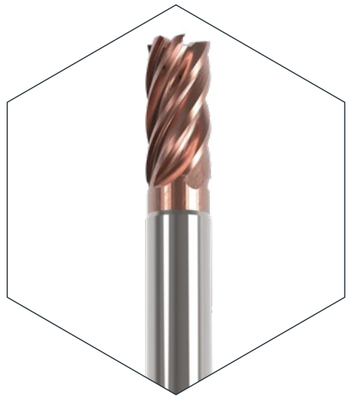

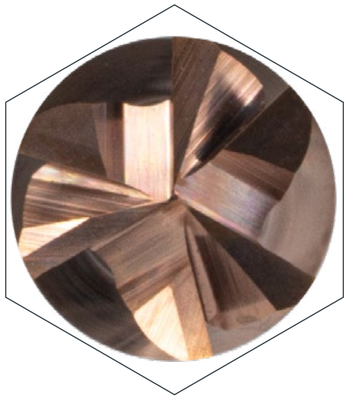

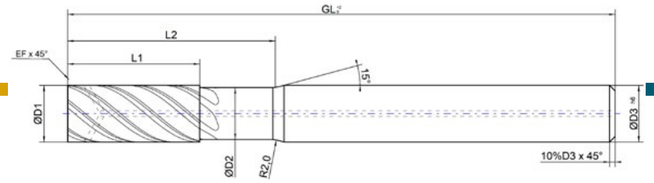

☐ **Objednávka** **Objednací číslo:** _____ ☐ **Poptávka**

Rozměry: D_1:_____ GL:_____ EF: _____ D_2:_____ L_1: _____ Z: _____ D_3:_____ L_2: _____	**Povlak:** ☐ Povlakovaný*:_____ ☐ Nepovlakovaný	**Chladicí kanálky:** ☐ Ano ☐ Ne **Směr řezu:** ☐ Levý ☐ Pravý
Obráběný materiál:	**Tvar stopky:**	**Množství:**
Datum, podpis a razítko firmy:		**Kontaktní osoba:**

* Bez dalšího upřesnění bude použit nejvhodnější povlak.

2xD INOX-Finish

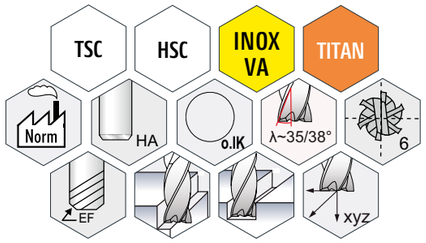

ACTIONMILL L1: 10,0 mm D3: 6,0 mm

AM.FINISH.04.10.06.01 ← Povlak

Název produktu D1: 4,0 mm

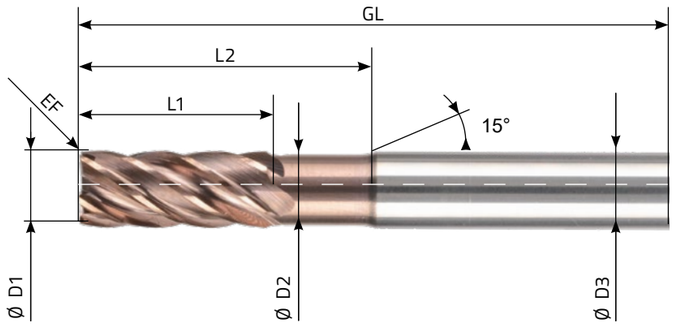

- S povlakem α-INOX

5x PLUS pro ACTIONMILL:

- Chráněný a ostře provedený roh frézy
- Vysoce výkonná dokončovací fréza od Ø4 do Ø16 se Z6
- Obrábění načisto náročných materiálů, jako jsou titan a INOX
- Vysoce kvalitní a přesné povrchy
- Vysoká trvanlivost (životnost) a procesní spolehlivost

Číslo artiklu	D1 (mm)	D1 (inch)	D2 (mm)	D3 h6 (mm)	L1 (mm)	L2 (mm)	EF (mm) ostrý	GL (mm)	Stopka HB
AM.FINISH.03.06.03.01	Ø 3,000	-	-	Ø3,00	6,00	-	0,03	50,00	-
AM.FINISH.03968.10.06.01	Ø 3,968	Ø 5/32"	Ø 3,80	Ø 6,00	10,00	18,00	0,03	58,00	.HB
AM.FINISH.04.10.06.01	Ø 4,000	-	Ø 3,80	Ø 6,00	10,00	18,00	0,03	58,00	.HB
AM.FINISH.04762.14.06.01	Ø 4,762	Ø 3/16"	Ø 4,50	Ø 6,00	14,00	20,00	0,03	58,00	.HB
AM.FINISH.05.14.06.01	Ø 5,000	-	Ø 4,80	Ø 6,00	14,00	20,00	0,03	58,00	.HB
AM.FINISH.05556.14.06.01	Ø 5,556	Ø 7/32"	Ø 5,20	Ø 6,00	14,00	22,00	0,03	58,00	.HB
AM.FINISH.06.14.06.01	Ø 6,000	-	Ø 5,70	Ø 6,00	14,00	22,00	0,03	58,00	.HB
AM.FINISH.0635.14.08.01	Ø 6,350	Ø 1/4"	Ø 6,00	Ø 8,00	14,00	22,00	0,03	64,00	.HB
AM.FINISH.07144.18.08.01	Ø 7,144	Ø 9/32"	Ø 6,90	Ø 8,00	18,00	26,00	0,03	64,00	.HB
AM.FINISH.07938.18.08.01	Ø 7,938	Ø 5/16"	Ø 7,80	Ø 8,00	18,00	26,00	0,03	64,00	.HB
AM.FINISH.08.18.08.01	Ø 8,000	-	Ø 7,80	Ø 8,00	18,00	26,00	0,05	64,00	.HB
AM.FINISH.09525.22.10.01	Ø 9,525	Ø 3/8"	Ø 9,20	Ø 10,00	22,00	32,00	0,05	73,00	.HB
AM.FINISH.10.22.10.01	Ø 10,000	-	Ø 9,70	Ø 10,00	22,00	32,00	0,05	73,00	.HB
AM.FINISH.111125.26.12.01	Ø 11,1125	Ø 7/16"	Ø 10,80	Ø 12,00	26,00	36,00	0,05	84,00	.HB
AM.FINISH.12.26.12.01	Ø 12,000	-	Ø 11,70	Ø 12,00	26,00	36,00	0,05	84,00	.HB
AM.FINISH.12700.28.14.01	Ø 12,700	Ø 1/2"	Ø 12,20	Ø 14,00	28,00	36,00	0,10	84,00	.HB
AM.FINISH.14.31.14.01	Ø 14,000	-	Ø 13,70	Ø 14,00	31,00	40,00	0,10	84,00	.HB
AM.FINISH.142875.32.16.01	Ø 14,2875	Ø 9/16"	Ø 13,90	Ø 16,00	32,00	40,00	0,10	83,00	.HB
AM.FINISH.15875.35.16.01	Ø 15,875	Ø 5/8"	Ø 15,50	Ø 16,00	35,00	43,00	0,10	83,00	.HB
AM.FINISH.16.35.16.01	Ø 16,000	-	Ø 15,70	Ø 16,00	35,00	43,00	0,10	83,00	.HB

- U frézy se stopkou HB připojte na konec objednacího čísla „.HB“, např. AM.FINISH.04.10.06.01.HB

Dodáváme ze skladu.

3xD INOX-Finish

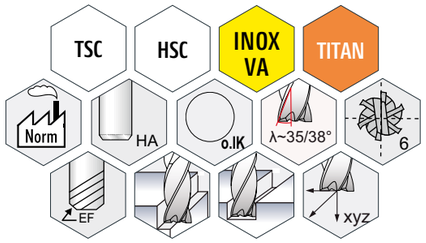

ACTIONMILL L1: 13,0 mm D3: 6,0 mm

AM.FINISH.04.13.06.01 ← Povlak

Název produktu D1: 4,0 mm

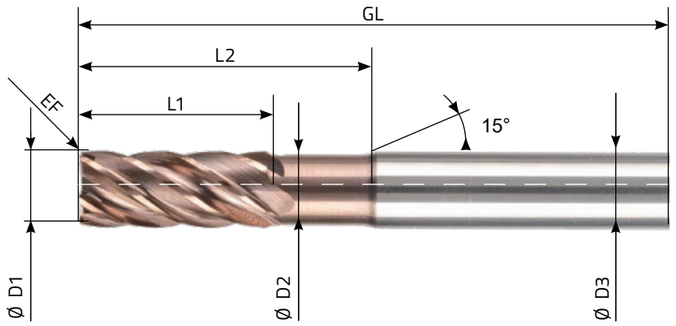

- S povlakem α-INOX

5x PLUS pro ACTIONMILL:

- Chráněný a ostře provedený roh frézy
- Vysoce výkonná dokončovací fréza od Ø4 do Ø16 se Z6
- Obrábění načisto náročných materiálů, jako jsou titan a INOX
- Vysoce kvalitní a přesné povrchy
- Vysoká trvanlivost (životnost) a procesní spolehlivost

Číslo artiklu	D1 (mm)	D1 (inch)	D2 (mm)	D3 h6 (mm)	L1 (mm)	L2 (mm)	EF (mm) ostrý	GL (mm)	Stopka HB
AM.FINISH.03.09.03.01	Ø 3,000	-	-	Ø3,00	9,00	-	0,03	50,00	-
AM.FINISH.03968.13.06.01	Ø 3,968	Ø 5/32"	Ø 3,80	Ø 6,00	13,00	18,00	0,03	58,00	.HB
AM.FINISH.04.13.06.01	Ø 4,000	-	Ø 3,80	Ø 6,00	13,00	18,00	0,03	58,00	.HB
AM.FINISH.04762.15.06.01	Ø 4,762	Ø 3/16"	Ø 4,50	Ø 6,00	15,00	20,00	0,03	58,00	.HB
AM.FINISH.05.15.06.01	Ø 5,000	-	Ø 4,80	Ø 6,00	15,00	20,00	0,03	58,00	.HB
AM.FINISH.05556.18.06.01	Ø 5,556	Ø 7/32"	Ø 5,20	Ø 6,00	18,00	22,00	0,03	58,00	.HB
AM.FINISH.06.18.06.01	Ø 6,000	-	Ø 5,70	Ø 6,00	18,00	22,00	0,03	58,00	.HB
AM.FINISH.0635.20.08.01	Ø 6,350	Ø 1/4"	Ø 6,00	Ø 8,00	20,00	24,00	0,03	64,00	.HB
AM.FINISH.07144.22.08.01	Ø 7,144	Ø 9/32"	Ø 6,90	Ø 8,00	22,00	26,00	0,03	64,00	.HB
AM.FINISH.07938.24.08.01	Ø 7,938	Ø 5/16"	Ø 7,80	Ø 8,00	24,00	28,00	0,03	64,00	.HB
AM.FINISH.08.24.08.01	Ø 8,000	-	Ø 7,80	Ø 8,00	24,00	28,00	0,05	64,00	.HB
AM.FINISH.09525.30.10.01	Ø 9,525	Ø 3/8"	Ø 9,20	Ø 10,00	30,00	36,00	0,05	73,00	.HB
AM.FINISH.10.30.10.01	Ø 10,000	-	Ø 9,70	Ø 10,00	30,00	36,00	0,05	73,00	.HB
AM.FINISH.111125.34.12.01	Ø 11,1125	Ø 7/16"	Ø 10,80	Ø 12,00	34,00	38,00	0,05	84,00	.HB
AM.FINISH.12.36.12.01	Ø 12,000	-	Ø 11,70	Ø 12,00	36,00	40,00	0,05	84,00	.HB
AM.FINISH.12700.38.14.01	Ø 12,700	Ø 1/2"	Ø 12,40	Ø 14,00	38,00	42,00	0,10	84,00	.HB
AM.FINISH.14.43.14.01	Ø 14,000	-	Ø 13,70	Ø 14,00	43,00	48,00	0,10	84,00	.HB
AM.FINISH.142875.43.16.01	Ø 14,2875	Ø 9/16"	Ø 13,90	Ø 16,00	43,00	48,00	0,10	83,00	.HB
AM.FINISH.15875.48.16.01	Ø 15,875	Ø 5/8"	Ø 15,50	Ø 16,00	48,00	52,00	0,10	83,00	.HB
AM.FINISH.16.48.16.01	Ø 16,000	-	Ø 15,70	Ø 16,00	48,00	52,00	0,10	83,00	.HB

- U frézy se stopkou HB připojte na konec objednacího čísla „.HB“, např. AM.FINISH.04.13.06.01.HB

Dodáváme ze skladu.

2xD Alu-Finish

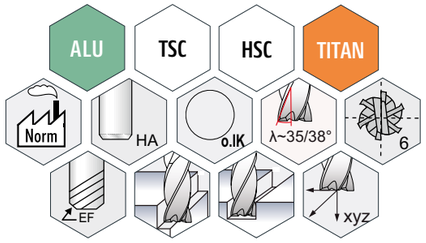

ACTIONMILL L1: 10,0 mm D3: 6,0 mm
AM.FINISH.04.10.06.02 ← Povlak
Název produktu D1: 4,0 mm

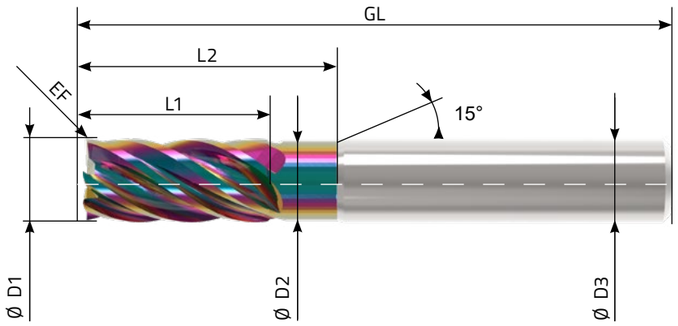

- S povlakem β-TITAN

5x PLUS pro ACTIONMILL:

- Chráněný a ostře provedený roh frézy
- Vysoce výkonná dokončovací fréza od Ø4 do Ø16 se Z6
- Obrábění načisto náročných materiálů, jako jsou čistý titan a hliníkové slitiny
- Vysoce kvalitní a přesné povrchy
- Vysoká trvanlivost (životnost) a procesní spolehlivost

Číslo artiklu	D1 (mm)	D1 (inch)	D2 (mm)	D3 h6 (mm)	L1 (mm)	L2 (mm)	EF (mm) ostrý	GL (mm)	Stopka HB
AM.FINISH.03.06.03.02	Ø 3,000	-	-	Ø3,00	6,00	-	0,03	50,00	-
AM.FINISH.03968.10.06.02	Ø 3,968	Ø 5/32"	Ø 3,80	Ø 6,00	10,00	18,00	0,03	58,00	.HB
AM.FINISH.04.10.06.02	Ø 4,000	-	Ø 3,80	Ø 6,00	10,00	18,00	0,03	58,00	.HB
AM.FINISH.04762.14.06.02	Ø 4,762	Ø 3/16"	Ø 4,50	Ø 6,00	14,00	20,00	0,03	58,00	.HB
AM.FINISH.05.14.06.02	Ø 5,000	-	Ø 4,80	Ø 6,00	14,00	20,00	0,03	58,00	.HB
AM.FINISH.05556.14.06.02	Ø 5,556	Ø 7/32"	Ø 5,20	Ø 6,00	14,00	22,00	0,03	58,00	.HB
AM.FINISH.06.14.06.02	Ø 6,000	-	Ø 5,70	Ø 6,00	14,00	22,00	0,03	58,00	.HB
AM.FINISH.0635.14.08.02	Ø 6,350	Ø 1/4"	Ø 6,00	Ø 8,00	14,00	22,00	0,03	64,00	.HB
AM.FINISH.07144.18.08.02	Ø 7,144	Ø 9/32"	Ø 6,90	Ø 8,00	18,00	26,00	0,03	64,00	.HB
AM.FINISH.07938.18.08.02	Ø 7,938	Ø 5/16"	Ø 7,80	Ø 8,00	18,00	26,00	0,03	64,00	.HB
AM.FINISH.08.18.08.02	Ø 8,000	-	Ø 7,80	Ø 8,00	18,00	26,00	0,05	64,00	.HB
AM.FINISH.09525.22.10.02	Ø 9,525	Ø 3/8"	Ø 9,20	Ø 10,00	22,00	32,00	0,05	73,00	.HB
AM.FINISH.10.22.10.02	Ø 10,000	-	Ø 9,70	Ø 10,00	22,00	32,00	0,05	73,00	.HB
AM.FINISH.111125.26.12.02	Ø 11,1125	Ø 7/16"	Ø 10,80	Ø 12,00	26,00	36,00	0,05	84,00	.HB
AM.FINISH.12.26.12.02	Ø 12,000	-	Ø 11,70	Ø 12,00	26,00	36,00	0,05	84,00	.HB
AM.FINISH.12700.28.14.02	Ø 12,700	Ø 1/2"	Ø 12,40	Ø 14,00	28,00	36,00	0,10	84,00	.HB
AM.FINISH.14.31.14.02	Ø 14,000	-	Ø 13,70	Ø 14,00	31,00	40,00	0,10	84,00	.HB
AM.FINISH.142875.32.16.02	Ø 14,2875	Ø 9/16"	Ø 13,90	Ø 16,00	32,00	40,00	0,10	83,00	.HB
AM.FINISH.15875.35.16.02	Ø 15,875	Ø 5/8"	Ø 15,50	Ø 16,00	35,00	43,00	0,10	83,00	.HB
AM.FINISH.16.35.16.02	Ø 16,000	-	Ø 15,70	Ø 16,00	35,00	43,00	0,10	83,00	.HB

- U frézy se stopkou HB připojte na konec objednacího čísla „.HB", např. AM.FINISH.04.10.06.02.HB

Dodáváme ze skladu.

3xD Alu-Finish

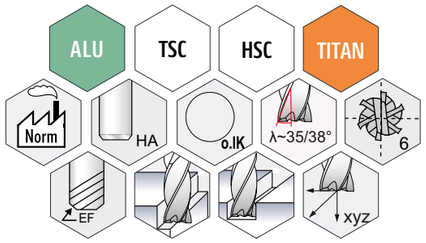

ACTIONMILL L1: 13,0 mm D3: 6,0 mm

AM.FINISH.04.13.06.02 ← Povlak

Název produktu D1: 4,0 mm

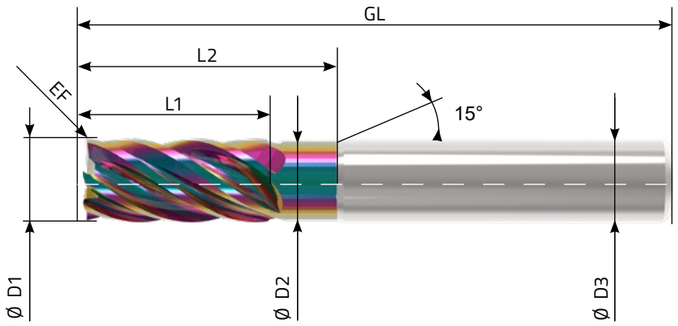

- S povlakem β-TITAN

5x PLUS pro ACTIONMILL:

- Chráněný a ostře provedený roh frézy
- Vysoce výkonná dokončovací fréza od Ø4 do Ø16 se Z6
- Obrábění načisto náročných materiálů, jako jsou čistý titan a hliníkové slitiny
- Vysoce kvalitní a přesné povrchy
- Vysoká trvanlivost (životnost) a procesní spolehlivost

Číslo artiklu	D1 (mm)	D1 (inch)	D2 (mm)	D3 h6 (mm)	L1 (mm)	L2 (mm)	EF (mm) ostrý	GL (mm)	Stopka HB
AM.FINISH.03.09.03.02	Ø 3,000	-	-	Ø3,00	9,00	-	0,03	50,00	-
AM.FINISH.03968.13.06.02	Ø 3,968	Ø 5/32"	Ø 3,80	Ø 6,00	13,00	18,00	0,03	58,00	.HB
AM.FINISH.04.13.06.02	Ø 4,000	-	Ø 3,80	Ø 6,00	13,00	18,00	0,03	58,00	.HB
AM.FINISH.04762.15.06.02	Ø 4,762	Ø 3/16"	Ø 4,50	Ø 6,00	15,00	20,00	0,03	58,00	.HB
AM.FINISH.05.15.06.02	Ø 5,000	-	Ø 4,80	Ø 6,00	15,00	20,00	0,03	58,00	.HB
AM.FINISH.05556.18.06.02	Ø 5,556	Ø 7/32"	Ø 5,20	Ø 6,00	18,00	22,00	0,03	58,00	.HB
AM.FINISH.06.18.06.02	Ø 6,000	-	Ø 5,70	Ø 6,00	18,00	22,00	0,03	58,00	.HB
AM.FINISH.0635.20.08.02	Ø 6,350	Ø 1/4"	Ø 6,00	Ø 8,00	20,00	24,00	0,03	64,00	.HB
AM.FINISH.7144.22.08.02	Ø 7,144	Ø 9/32"	Ø 6,90	Ø 8,00	22,00	26,00	0,03	64,00	.HB
AM.FINISH.7938.24.08.02	Ø 7,938	Ø 5/16"	Ø 7,80	Ø 8,00	24,00	28,00	0,03	64,00	.HB
AM.FINISH.08.24.08.02	Ø 8,000	-	Ø 7,80	Ø 8,00	24,00	28,00	0,05	64,00	.HB
AM.FINISH.9525.30.10.02	Ø 9,525	Ø 3/8"	Ø 9,20	Ø 10,00	30,00	36,00	0,05	73,00	.HB
AM.FINISH.10.30.10.02	Ø 10,000	-	Ø 9,70	Ø 10,00	30,00	36,00	0,05	73,00	.HB
AM.FINISH.111125.34.12.02	Ø 11,1125	Ø 7/16"	Ø 10,80	Ø 12,00	34,00	38,00	0,05	84,00	.HB
AM.FINISH.12.36.12.02	Ø 12,000	-	Ø 11,70	Ø 12,00	36,00	40,00	0,05	84,00	.HB
AM.FINISH.12700.38.14.02	Ø 12,700	Ø 1/2"	Ø 12,40	Ø 14,00	38,00	42,00	0,10	84,00	.HB
AM.FINISH.14.43.24.02	Ø 14,000	-	Ø 13,70	Ø 14,00	43,00	48,00	0,10	84,00	.HB
AM.FINISH.142875.43.16.02	Ø 14,2875	Ø 9/16"	Ø 13,90	Ø 16,00	43,00	48,00	0,10	83,00	.HB
AM.FINISH.15875.48.16.02	Ø 15,875	Ø 5/8"	Ø 15,50	Ø 16,00	48,00	52,00	0,10	83,00	.HB
AM.FINISH.16.48.16.02	Ø 16,000	-	Ø 15,70	Ø 16,00	48,00	52,00	0,10	83,00	.HB

- U frézy se stopkou HB připojte na konec objednacího čísla „.HB", např. AM.FINISH.04.13.06.02.HB

Dodáváme ze skladu.

2xD Steel-Finish

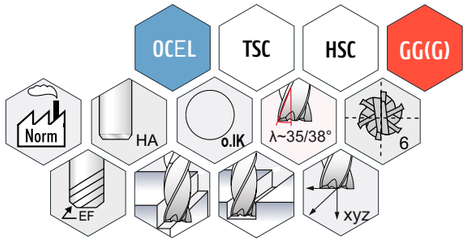

ACTIONMILL L1: 10,0 mm D3: 6,0 mm

AM.FINISH.04.10.06.03 ← Povlak

Název produktu D1: 4,0 mm

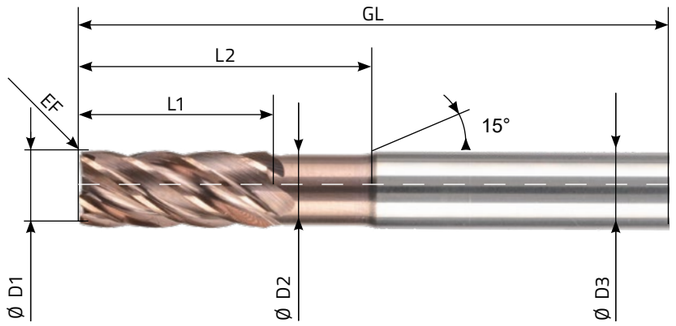

- S povlakem y-Steel

5x PLUS pro ACTIONMILL:

- Chráněný a ostře provedený roh frézy
- Vysoce výkonná dokončovací fréza od Ø4 do Ø16 se Z6
- Obrábění načisto náročných materiálů, jako jsou vysokolegované Cr oceli
- Vysoce kvalitní a přesné povrchy
- Vysoká trvanlivost (životnost) a procesní spolehlivost

Číslo artiklu	D1 (mm)	D1 (inch)	D2 (mm)	D3 h6 (mm)	L1 (mm)	L2 (mm)	EF (mm) ostrý	GL (mm)	Stopka HB
AM.FINISH.03.06.03.03	Ø 3,000	-	-	Ø3,00	6,00	-	0,03	50,00	-
AM.FINISH.03968.10.06.03	Ø 3,968	Ø 5/32"	Ø 3,80	Ø 6,00	10,00	18,00	0,03	58,00	.HB
AM.FINISH.04.10.06.03	Ø 4,000	-	Ø 3,80	Ø 6,00	10,00	18,00	0,03	58,00	.HB
AM.FINISH.04762.14.06.03	Ø 4,762	Ø 3/16"	Ø 4,50	Ø 6,00	14,00	20,00	0,03	58,00	.HB
AM.FINISH.05.14.06.03	Ø 5,000	-	Ø 4,80	Ø 6,00	14,00	20,00	0,03	58,00	.HB
AM.FINISH.05556.14.06.03	Ø 5,556	Ø 7/32"	Ø 5,20	Ø 6,00	14,00	22,00	0,03	58,00	.HB
AM.FINISH.06.14.06.03	Ø 6,000	-	Ø 5,70	Ø 6,00	14,00	22,00	0,03	58,00	.HB
AM.FINISH.0635.14.08.03	Ø 6,350	Ø 1/4"	Ø 6,00	Ø 8,00	14,00	22,00	0,03	64,00	.HB
AM.FINISH.07144.18.08.03	Ø 7,144	Ø 9/32"	Ø 6,90	Ø 8,00	18,00	26,00	0,03	64,00	.HB
AM.FINISH.07938.18.08.03	Ø 7,938	Ø 5/16"	Ø 7,80	Ø 8,00	18,00	26,00	0,03	64,00	.HB
AM.FINISH.08.18.08.03	Ø 8,000	-	Ø 7,80	Ø 8,00	18,00	26,00	0,05	64,00	.HB
AM.FINISH.09525.22.10.03	Ø 9,525	Ø 3/8"	Ø 9,20	Ø 10,00	22,00	32,00	0,05	73,00	.HB
AM.FINISH.10.22.10.03	Ø 10,000	-	Ø 9,70	Ø 10,00	22,00	32,00	0,05	73,00	.HB
AM.FINISH.111125.26.12.03	Ø 11,1125	Ø 7/16"	Ø 10,80	Ø 12,00	26,00	36,00	0,05	84,00	.HB
AM.FINISH.12.26.12.03	Ø 12,000	-	Ø 11,70	Ø 12,00	26,00	36,00	0,05	84,00	.HB
AM.FINISH.12700.28.14.03	Ø 12,700	Ø 1/2"	Ø 12,40	Ø 14,00	28,00	36,00	0,10	84,00	.HB
AM.FINISH.14.31.14.03	Ø 14,000	-	Ø 13,70	Ø 14,00	31,00	40,00	0,10	84,00	.HB
AM.FINISH.142875.32.16.03	Ø 14,2875	Ø 9/16"	Ø 13,90	Ø 16,00	32,00	40,00	0,10	83,00	.HB
AM.FINISH.15875.35.16.03	Ø 15,875	Ø 5/8"	Ø 15,50	Ø 16,00	35,00	43,00	0,10	83,00	.HB
AM.FINISH.16.35.16.03	Ø 16,000	-	Ø 15,70	Ø 16,00	35,00	43,00	0,10	83,00	.HB

- U frézy se stopkou HB připojte na konec objednacího čísla „.HB“, např. AM.FINISH.04.10.06.03.HB

Dodáváme ze skladu.

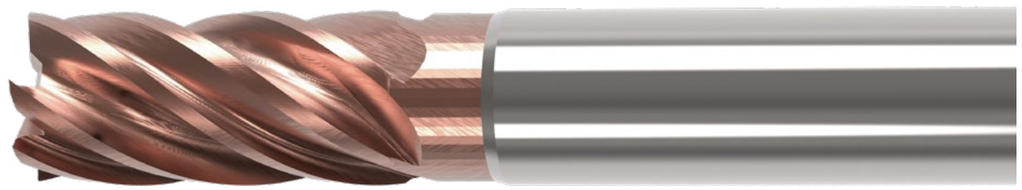

3xD Steel-Finish

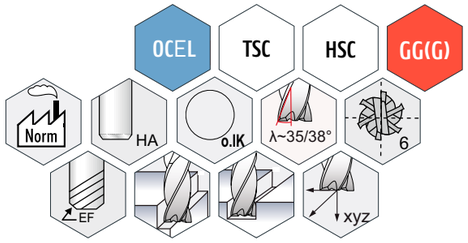

ACTIONMILL L1: 13,0 mm D3: 6,0 mm

AM.FINISH.04.13.06.03 ← Povlak

Název produktu D1: 4,0 mm

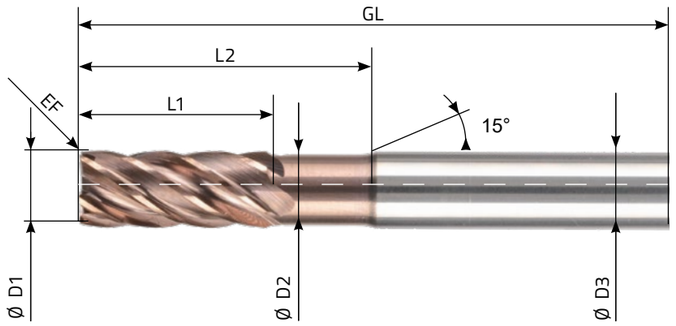

- S povlakem γ-Steel

5x PLUS pro ACTIONMILL:

- Chráněný a ostře provedený roh frézy
- Vysoce výkonná dokončovací fréza od Ø4 do Ø16 se Z6
- Obrábění načisto náročných materiálů, jako jsou vysokolegované Cr oceli
- Vysoce kvalitní a přesné povrchy
- Vysoká trvanlivost (životnost) a procesní spolehlivost

Číslo artiklu	D1 (mm)	D1 (inch)	D2 (mm)	D3 h6 (mm)	L1 (mm)	L2 (mm)	EF (mm) ostrý	GL (mm)	Stopka HB
AM.FINISH.03.09.03.03	Ø 3,000	-	-	Ø3,00	9,00	-	0,03	50,00	-
AM.FINISH.03968.13.06.03	Ø 3,968	Ø 5/32"	Ø 3,80	Ø 6,00	13,00	18,00	0,03	58,00	.HB
AM.FINISH.04.13.06.03	Ø 4,000	-	Ø 3,80	Ø 6,00	13,00	18,00	0,03	58,00	.HB
AM.FINISH.04762.15.06.03	Ø 4,762	Ø 3/16"	Ø 4,50	Ø 6,00	15,00	20,00	0,03	58,00	.HB
AM.FINISH.05.15.06.03	Ø 5,000	-	Ø 4,80	Ø 6,00	15,00	20,00	0,03	58,00	.HB
AM.FINISH.05556.18.06.03	Ø 5,556	Ø 7/32"	Ø 5,20	Ø 6,00	18,00	22,00	0,03	58,00	.HB
AM.FINISH.06.18.06.03	Ø 6,000	-	Ø 5,70	Ø 6,00	18,00	22,00	0,03	58,00	.HB
AM.FINISH.0635.20.08.03	Ø 6,350	Ø 1/4"	Ø 6,00	Ø 8,00	20,00	24,00	0,03	64,00	.HB
AM.FINISH.07144.22.08.03	Ø 7,144	Ø 9/32"	Ø 6,90	Ø 8,00	22,00	26,00	0,03	64,00	.HB
AM.FINISH.07938.24.08.03	Ø 7,938	Ø 5/16"	Ø 7,80	Ø 8,00	24,00	28,00	0,03	64,00	.HB
AM.FINISH.08.24.08.03	Ø 8,000	-	Ø 7,80	Ø 8,00	24,00	28,00	0,05	64,00	.HB
AM.FINISH.09525.30.10.03	Ø 9,525	Ø 3/8"	Ø 9,20	Ø 10,00	30,00	36,00	0,05	73,00	.HB
AM.FINISH.10.30.10.03	Ø 10,000	-	Ø 9,70	Ø 10,00	30,00	36,00	0,05	73,00	.HB
AM.FINISH.111125.34.12.03	Ø 11,1125	Ø 7/16"	Ø 10,80	Ø 12,00	34,00	38,00	0,05	84,00	.HB
AM.FINISH.12.36.12.03	Ø 12,000	-	Ø 11,70	Ø 12,00	36,00	40,00	0,05	84,00	.HB
AM.FINISH.12700.38.14.03	Ø 12,700	Ø 1/2"	Ø 12,40	Ø 14,00	38,00	42,00	0,10	84,00	.HB
AM.FINISH.14.43.14.03	Ø 14,000	-	Ø 13,70	Ø 14,00	43,00	48,00	0,10	84,00	.HB
AM.FINISH.142875.43.16.03	Ø 14,2875	Ø 9/16"	Ø 13,90	Ø 16,00	43,00	48,00	0,10	83,00	.HB
AM.FINISH.15875.48.16.03	Ø 15,875	Ø 5/8"	Ø 15,50	Ø 16,00	48,00	52,00	0,10	83,00	.HB
AM.FINISH.16.48.16.03	Ø 16,000	-	Ø 15,70	Ø 16,00	48,00	52,00	0,10	83,00	.HB

- U frézy se stopkou HB připojte na konec objednacího čísla „.HB“, např. AM.FINISH.04.13.06.03.HB

Dodáváme ze skladu.

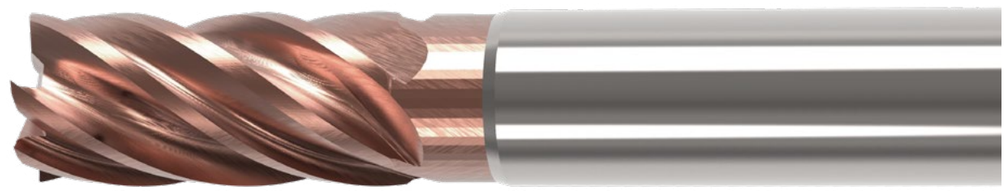

Řezné podmínky - ACTIONMILL Finish

ACTIONMILL®
by HB microtec

INOX-Finish
ALU-Finish
Steel-Finish

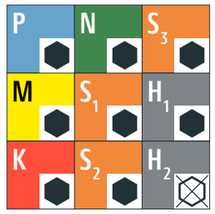

Skupina materiálů	Skupina materiálů	Wr.Nr.	DIN	AISI/ASTM/UNS
P	Oceli do RM < 1200N/mm2	1.0044	S275JR	AISI 1020
		1.0715	11SMn30	AISI 1215
		1.7131	16MnCr5	AISI 5115
		1.3505	100Cr6	AISI 52100
		1.7225	42CrMo4	AISI 4140
M	Nerezové oceli feritické, martenzitické, austenitické	1.4034	X46Cr13	AISI 420C
		1.4542	X5CrNiCuNb 16-4	AISI 630 / ASTM 17-4 PH
		1.4545	X5CrNiCuNb 15-5	ASTM 15-5 PH
		1.4301	X5CrNi 18-10	AISI 304
		1.4435	X2CrNiMo 18-14-3	AISI 316L
K	Litina	0.6020	GG20	ASTM 30
		0.6030	GG30	ASTM 40B
		0.7040	GGG40	ASTM 60-40-18
		0.7060	GGG60	ASTM 80-60-03
N	Neželezné kovy	3.2315	AlMgSi1	ASTM 6351
		2.0065	Cu-ETP / CW004A	UNS C11000
		2.0321	CuZn37 CW508L	UNS C27400
		2.0401	CuZn39Pb3 / CW614N	UNS C38500
		2.0966	CuAl10Ni5Fe4	UNS C63000
S (S1, S2, S3)	Žáruvzdorné oceli, titan, CrCo	2.4617	NiMo28	Hastelloy B-2
		2.4665	NiCr22Fe18Mo	Hastelloy X
		3.7165	TiAl6V4	ASTM B348 / F136
		9.9367	TiAl6Nb7	ASTM F1295
		2.4964	CoCr20W15Ni	Haynes 25
			CrCoMo28	ASTM F1537
H	Kalené oceli do ≥ 55 HRC	1.2510	100MnCrMoW4	AISI O1
		1.2379	X153CrMoV12	AISI D2

Doporučené použití | ⬢ Velmi vhodné | ⬡ Podmíněně vhodné | ⊠ Nedoporučeno

ap=L1	ae=0,06xD1	ap=L1	ae=0,06xD1	ap=L1	ae=0,06xD1	ap=L1	ae=0,06xD1	ap=L1	ae=0,06xD1
od Ø 3,0 mm		od Ø 6,0 mm		od Ø 8,0 mm		od Ø 10 mm		od Ø 12 mm - Ø 16 mm	
vc [m/min]	fz [mm]	vc [m/min]	fz [mm]	vc [m/min]	fz [mm]	vc [m/min]	vc [m/min]	vc [m/min]	fz [mm]
100-200	0,02 - 0,035	100-200	0,03 - 0,045	100-200	0,05 - 0,065	100-200	0,06 - 0,075	100-200	0,07 - 0,085
100-200	0,02 - 0,03	100-200	0,03 - 0,04	100-200	0,05 - 0,055	100-200	0,06 - 0,065	100-200	0,07 - 0,075
80-110	0,02 - 0,03	80-110	0,035 - 0,045	80-110	0,045 - 0,055	80-110	0,055 - 0,065	80-110	0,065 - 0,075
70-100	0,015 - 0,025	70-100	0,035 - 0,045	70-100	0,045 - 0,055	70-100	0,055 - 0,065	70-100	0,065 - 0,075
80-170	0,02 - 0,04	80-170	0,04 - 0,055	80-170	0,05 - 0,065	80-170	0,06 - 0,065	80-170	0,065 - 0,085
80-160	0,02 - 0,04	80-160	0,035 - 0,06	80-160	0,055 - 0,06	80-160	0,055 - 0,06	80-160	0,065 - 0,075
100-200	0,02 - 0,045	100-200	0,035 - 0,06	100-200	0,055 - 0,06	100-200	0,055 - 0,06	100-200	0,065 - 0,08
80-180	0,02 - 0,045	80-180	0,035 - 0,06	80-180	0,055 - 0,06	80-180	0,055 - 0,06	80-180	0,065 - 0,085
50-120	0,02 - 0,03	50 - 80	0,03 - 0,04	50 - 80	0,03 - 0,05	50 - 80	0,04 - 0,06	50 - 80	0,05 - 0,07
40-160	0,02 - 0,03	40-160	0,03 - 0,04	40-160	0,03 - 0,05	40-160	0,04 - 0,06	40-160	0,05 - 0,07
25-100	0,02 - 0,03	25-60	0,03 - 0,04	25-60	0,03 - 0,05	25-60	0,04 - 0,06	25-70	0,05 - 0,07
nejsou zadány žádné údaje									
nejsou zadány žádné údaje									

ACTIONMILL®

by HB microtec

Finish

HBMicrotec®
ACTIONTOOLS & ENGINEERING

HB microtec GmbH & Co. KG
Bischof-Sproll-Straße 6
78532 Tuttlingen
Německo Tel. Fax
+49 7461 1657280
+49 7461 1657281

E-Mail kontakt@hb-microtec.de
Web www.HB-microtec.de