Svasatore a pilota

Svasatori a pilota su misura per un «allineamento foro-smusso» ottimale

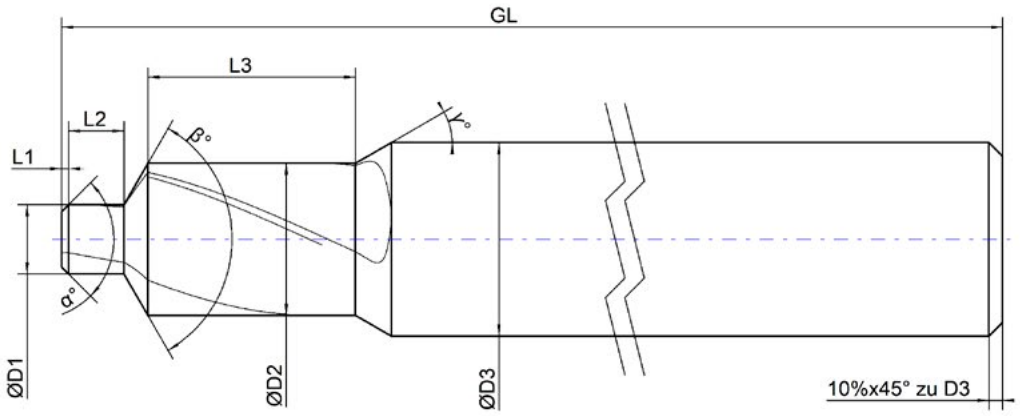

☐ **Ordine** **N. d'ordine:** _____ ☐ **Richiesta**

Dimensioni: D_1: _____ GL: _____ α: _____ D_2: _____ L_1: _____ β: _____ D_3: _____ L_2: _____ γ: _____ L_3: _____ Z: _____	**Rivestimento:** ☐ Rivestito*: _____ ☐ Non rivestito	**Canali refrig.:** ☐ Sì ☐ No **Direzione di taglio:** ☐ Sin. ☐ Destra
Materiale da lavorare: _____	**Forma del gambo:** _____ **Materiale:** ☐ HM ☐ HSS	**Quantità:** _____
Data, firma e timbro aziendale: _____		**Persona di contatto:** _____

* In assenza di altre indicazioni verrà utilizzato il rivestimento più adatto.