Fraise à lamer à pilote

Fraises à lamer à pilote sur mesure pour un « alignement trou-chanfrein » optimal

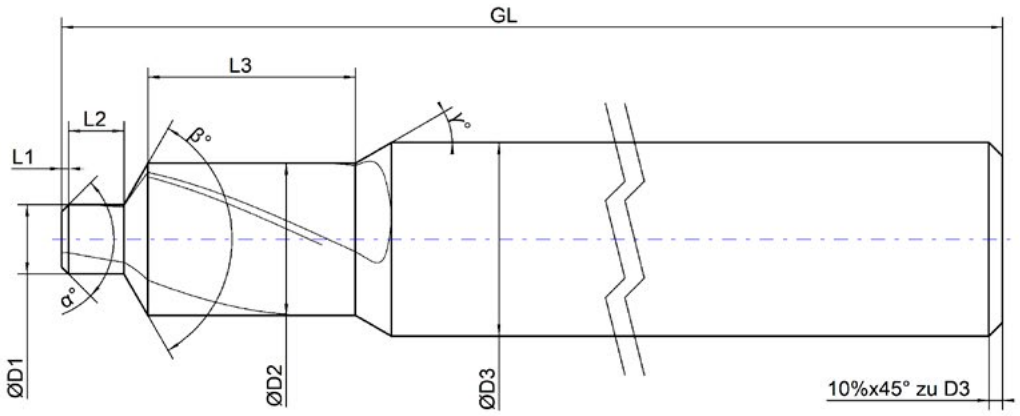

☐ **Commande** **N° de commande :** _____ ☐ **Demande**

Dimensions : D_1: _____ GL: _____ α: _____ D_2: _____ L_1: _____ β: _____ D_3: _____ L_2: _____ γ: _____ L_3: _____ Z: _____	**Revêtement :** ☐ Revêtu* : _____ ☐ Non revêtu	**Canaux d'arrosage :** ☐ Oui ☐ Non **Sens de coupe :** ☐ Gche ☐ Droite
Matière à usiner :	**Forme de la queue :** _____ **Matériau :** ☐ HM ☐ HSS	**Quantité :**
Date, signature et cachet de l'entreprise :		**Personne à contacter :**

* Sans autre indication, le revêtement le mieux adapté sera utilisé.