Avellanador de espiga

Avellanadores de espiga a medida para una «alineación agujero-chaflán» óptima

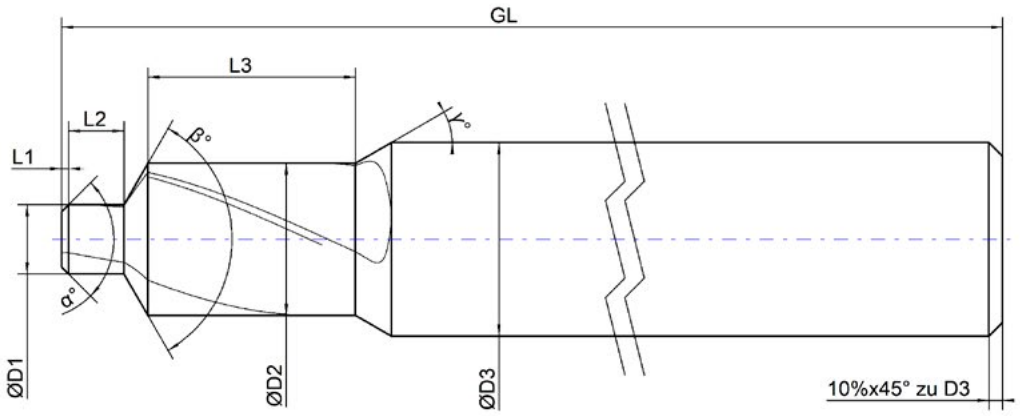

☐ **Pedido** **N.° de pedido:** _____ ☐ **Solicitud**

Dimensiones: D_1: _____ GL: _____ α: _____ D_2: _____ L_1: _____ β: _____ D_3: _____ L_2: _____ γ: _____ L_3: _____ z: _____	**Recubrimiento:** ☐ Recubierto*: _____ ☐ Sin recubrimiento	**Canales refrig.:** ☐ Sí ☐ No **Sentido de corte:** ☐ Izq. ☐ Derecha
Material a mecanizar: _____	**Forma del mango:** _____ **Material:** ☐ HM ☐ HSS	**Cantidad:** _____
Fecha, firma y sello de la empresa: _____		**Persona de contacto:** _____

* Si no se indica otra cosa, se utilizará el recubrimiento más adecuado.