ACTIONDRILL® by HB microtec Special-Tool

HB microtec® ACTIONTOOLS & ENGINEERING

Fraise à rayon avant et arrière

Fraises spéciales rectifiées sur mesure pour votre application

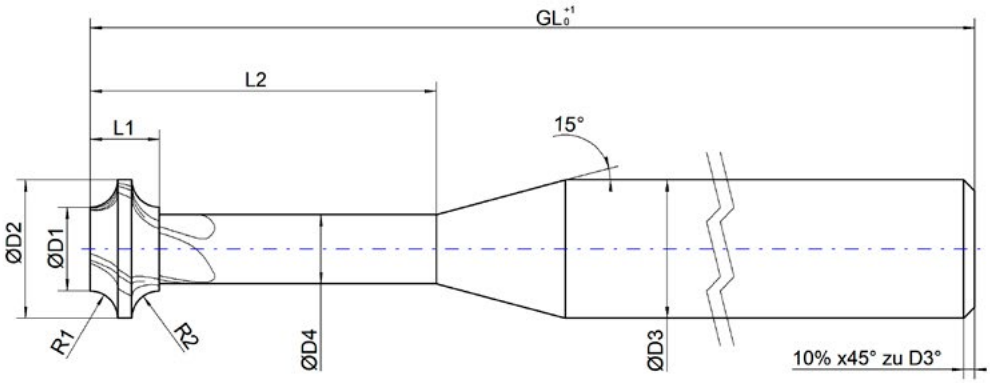

☐ **Demande**

☐ **Commande** **N° de commande :** _____ **Divers :** _____

Dimensions : D_1: _____ GL: _____ R_1: _____ D_2: _____ L_1: _____ R_2: _____ D_3: _____ L_2: _____ Z: _____ D_4: _____	**Revêtement :** ☐ Revêtu* : _____ ☐ Non revêtu	**Canaux d'arrosage :** ☐ Oui ☐ Non **Sens de coupe :** ☐ Gche ☐ Droite
Matière à usiner :	**Forme de la queue :**	**Quantité :**
Date, signature et cachet de l'entreprise :		**Personne à contacter :**

* Sans autre indication, le revêtement le mieux adapté sera utilisé.