ACTIONDRILL® by HB microtec Special-Tool

HB microtec® ACTIONTOOLS & ENGINEERING

Fresa de radio bidireccional

Fresas especiales rectificadas a medida para su aplicación

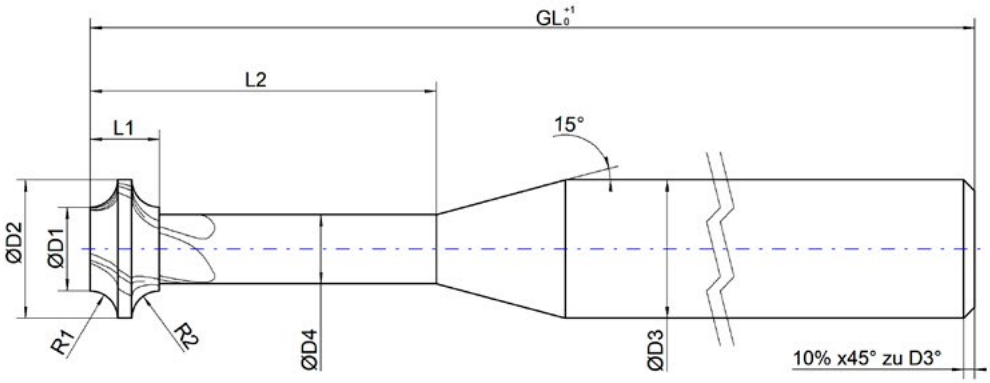

☐ **Solicitud**

☐ **Pedido** **N.º de pedido:** _____ **Otros:** _____

Dimensiones: D_1: _____ GL: _____ R_1: _____ D_2: _____ L_1: _____ R_2: _____ D_3: _____ L_2: _____ Z: _____ D_4: _____	**Recubrimiento:** ☐ Recubierto*: _____ ☐ Sin recubrimiento	**Canales refrig.:** ☐ Sí ☐ No **Sentido de corte:** ☐ Izq. ☐ Derecha
Material a mecanizar:	**Forma del mango:**	**Cantidad:**
Fecha, firma y sello de la empresa:		**Persona de contacto:**

* Si no se indica otra cosa, se utilizará el recubrimiento más adecuado.