Lohenpyrstö

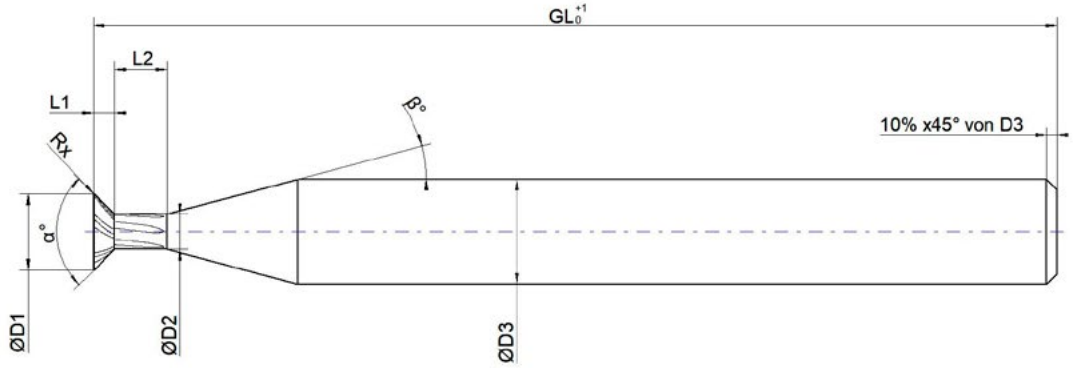

Terävä nurkka = pyöristys 0,004 mm – 0,01 mm.

(Leikkuusärmän suojaus)

☐ **Pyyntö**

☐ **Tilaus** **Tilausnumero:** _____ **Muuta:** _____

Mitat: D_1: _____ GL: _____ α: _____ D_2: _____ L_1: _____ β: _____ D_3: _____ L_2: _____ R_x: _____ Z: _____	**Pinnoite:** ☐ Pinnoitettu*: _____ ☐ Pinnoittamaton	**Jäähdytyskanavat:** ☐ Kyllä ☐ Ei **Leikkuusuunta:** ☐ Vasen ☐ Oikea
Työstettävä materiaali:	**Varren muoto:**	**Määrä:**
Päiväys, allekirjoitus ja yrityksen leima:		**Yhteyshenkilö:**

* Ellei muuta ilmoiteta, käytetään parhaiten sopivaa pinnoitetta.