ACTIONDRILL® by HB microtec Special-Tool

HB microtec® ACTIONTOOLS & ENGINEERING

Rybina

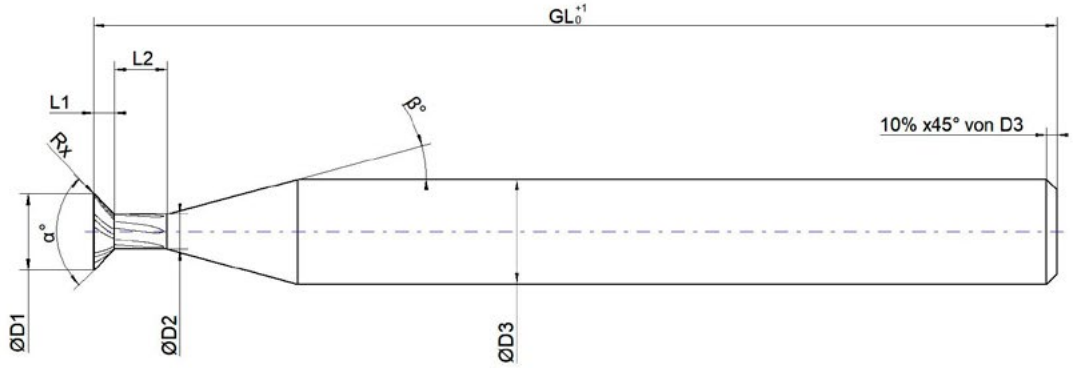

Provedení rohu „ostrý" = zaoblení 0,004 mm - 0,01 mm.

(ochrana řezné hrany)

☐ **Poptávka**

☐ **Objednávka** **Objednací číslo:** _____ **Ostatní:** _____

Rozměry:	**Povlak:**	**Chladicí kanálky:**
D_1: _____ GL: _____ α: _____	☐ Povlakovaný*: _____	☐ Ano ☐ Ne
D_2: _____ L_1: _____ β: _____	☐ Nepovlakovaný	**Směr řezu:**
D_3: _____ L_2: _____ R_x: _____		☐ Levý ☐ Pravý
Z: _____		
Obráběný materiál:	**Tvar stopky:**	**Množství:**
Datum, podpis a razítko firmy:		**Kontaktní osoba:**

* Bez dalšího upřesnění bude použit nejvhodnější povlak.