Schwalbenschwanz

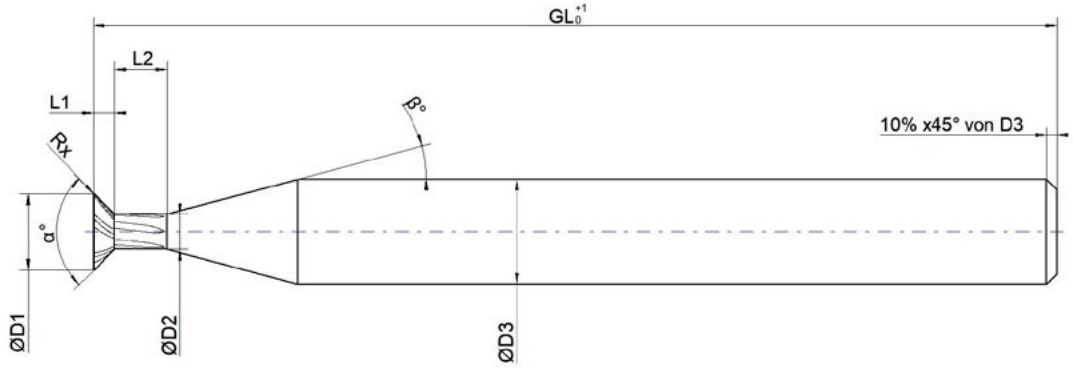

Eckenausrichtung „scharf" = 0,004 mm - 0,01 mm verrundet.
(Schneidkantenschutz)

☐ **Anfrage**

☐ **Bestellung** **Bestellnummer:** _____ **Sonstiges:** _____

Abmessungen:	**Beschichtung:**	**Kühlkanäle:**
D_1: _____ GL: _____ α: _____	☐ Beschichtet*: _____	☐ Ja ☐ Nein
D_2: _____ L_1: _____ β: _____	☐ Unbeschichtet	**Schneidrichtung:**
D_3: _____ L_2: _____ R_x: _____		☐ Links ☐ Rechts
Z: _____		
Zu zerspanender Werkstoff:	**Schaftform:**	**Menge:**
Datum, Unterschrift & Firmenstempel:		**Kontaktperson:**

* Ohne weitere Angaben wird die am besten passende Beschichtung verwendet.