Konisk

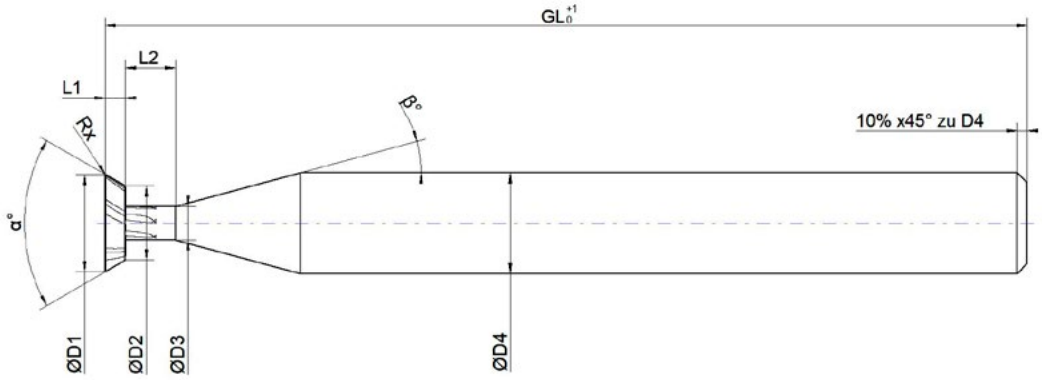

Hörnutförande "skarpt" = avrundat 0,004 mm - 0,01 mm.
(skäreggsskydd)

Form A *Form B*

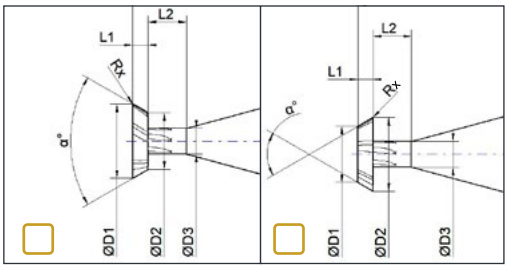

☐ **Förfrågan**

☐ **Beställning** **Beställningsnr:** _____ **Övrigt:** _____

Mått: D_1: _____ GL: _____ α: _____ D_2: _____ L_1: _____ β: _____ D_3: _____ L_2: _____ R_x: _____ D_4: _____ Z: _____	**Beläggning:** ☐ Belagd*: _____ ☐ Obelagd	**Kylkanaler:** ☐ Ja ☐ Nej **Skärriktning:** ☐ Vänst. ☐ Höger
Arbetsmaterial:	**Skaftform:**	**Antal:**
Datum, underskrift och firmastämpel:		**Kontaktperson:**

* Utan närmare uppgifter används den mest lämpliga beläggningen.