Conico

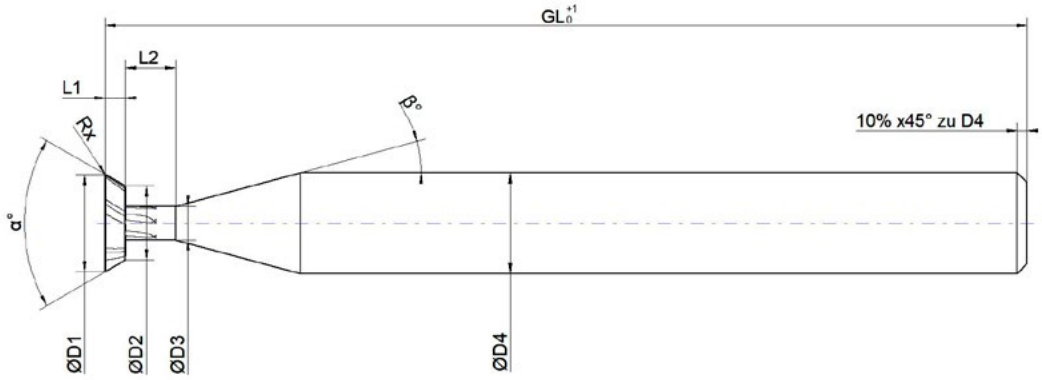

Spigolo «affilato» = arrotondato da 0,004 mm a 0,01 mm.
(protezione del tagliente)

Form A *Form B*

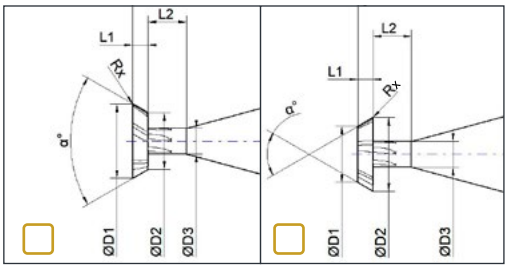

☐ **Richiesta**

☐ **Ordine** **N. d'ordine:** _____ **Altro:** _____

Dimensioni:

D_1: _____ GL: _____ α: _____

D_2: _____ L_1: _____ β: _____

D_3: _____ L_2: _____ R_x: _____

D_4: _____ Z: _____

Rivestimento:

☐ Rivestito*: _____

☐ Non rivestito

Canali refrig.:

☐ Sì ☐ No

Direzione di taglio:

☐ Sin. ☐ Destra

Materiale da lavorare:

Forma del gambo:

Quantità:

Data, firma e timbro aziendale:

Persona di contatto:

* In assenza di altre indicazioni verrà utilizzato il rivestimento più adatto.