Conique

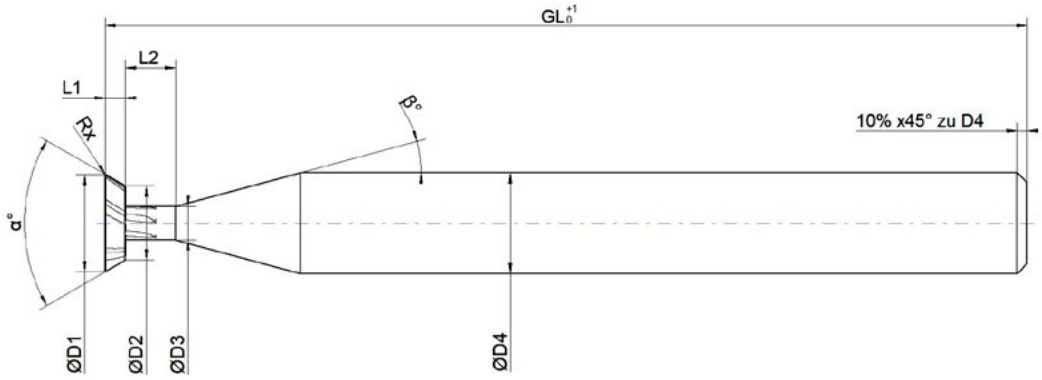

Form A *Form B*

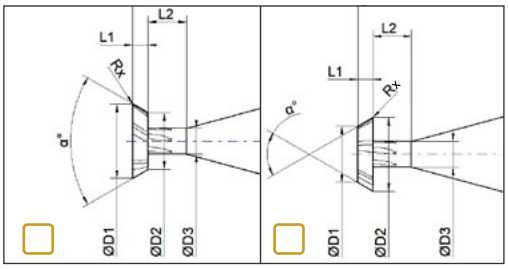

Angle « affûté » = arrondi de 0,004 mm à 0,01 mm.
(protection de l'arête de coupe)

☐ **Demande**

☐ **Commande** **N° de commande :** _____ **Divers :** _____

Dimensions :

D_1: _____ GL: _____ α: _____

D_2: _____ L_1: _____ β: _____

D_3: _____ L_2: _____ R_x: _____

D_4: _____ Z: _____

Revêtement :

☐ Revêtu* : _____

☐ Non revêtu

Canaux d'arrosage :

☐ Oui ☐ Non

Sens de coupe :

☐ Gche ☐ Droite

Matière à usiner :

Forme de la queue :

Quantité :

Date, signature et cachet de l'entreprise :

Personne à contacter :

* Sans autre indication, le revêtement le mieux adapté sera utilisé.