Cónico

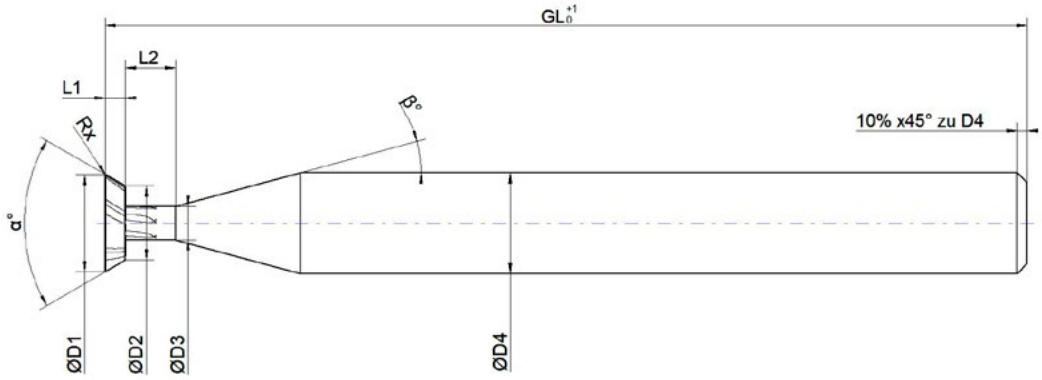

Esquina «afilada» = redondeada de 0,004 mm a 0,01 mm.
(protección del filo)

Form A *Form B*

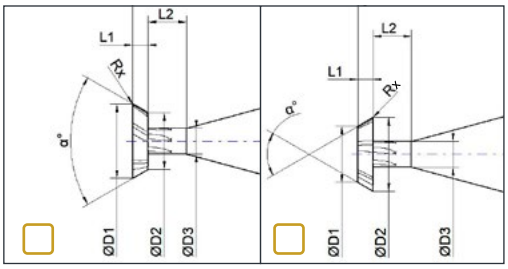

☐ **Solicitud**

☐ **Pedido** **N.º de pedido:** _____ **Otros:** _____

Dimensiones:

D_1: _____ GL: _____ α: _____

D_2: _____ L_1: _____ β: _____

D_3: _____ L_2: _____ R_x: _____

D_4: _____ Z: _____

Recubrimiento:

☐ Recubierto*: _____

☐ Sin recubrimiento

Canales refrig.:

☐ Sí ☐ No

Sentido de corte:

☐ Izq. ☐ Derecha

Material a mecanizar:

Forma del mango:

Cantidad:

Fecha, firma y sello de la empresa:

Persona de contacto:

* Si no se indica otra cosa, se utilizará el recubrimiento más adecuado.