ACTIONDRILL® by HB microtec Special-Tool

HB Microtec® ACTIONTOOLS & ENGINEERING

Kuželová

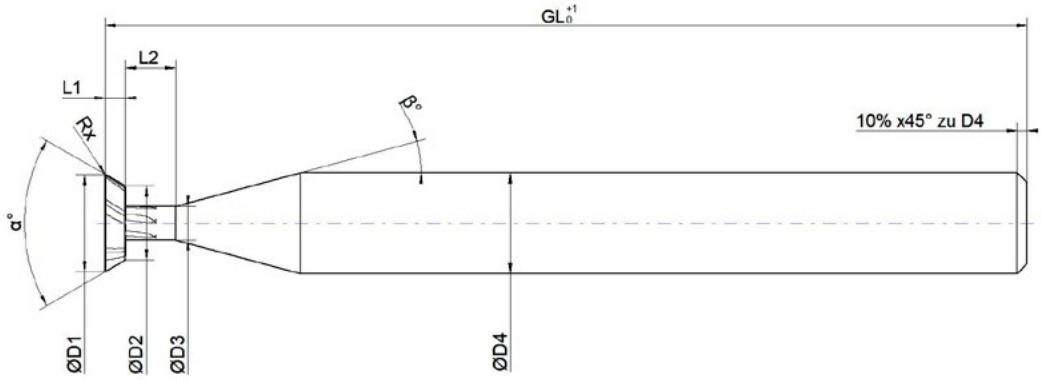

Form A *Form B*

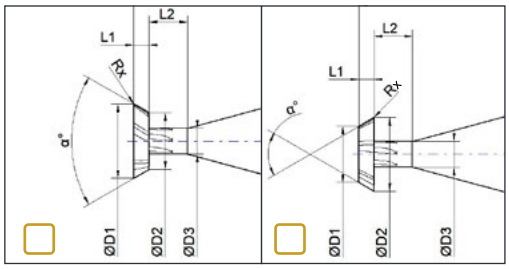

Provedení rohu „ostrý" = zaoblení 0,004 mm - 0,01 mm.
(ochrana řezné hrany)

☐ **Poptávka**

☐ **Objednávka** **Objednací číslo:** _____ **Ostatní:** _____

Rozměry: D_1: _____ GL: _____ α: _____ D_2: _____ L_1: _____ β: _____ D_3: _____ L_2: _____ R_x: _____ D_4: _____ Z: _____	**Povlak:** ☐ Povlakovaný*: _____ ☐ Nepovlakovaný	**Chladicí kanálky:** ☐ Ano ☐ Ne **Směr řezu:** ☐ Levý ☐ Pravý
Obráběný materiál:	**Tvar stopky:**	**Množství:**
Datum, podpis a razítko firmy:		**Kontaktní osoba:**

* Bez dalšího upřesnění bude použit nejvhodnější povlak.