Kegelig

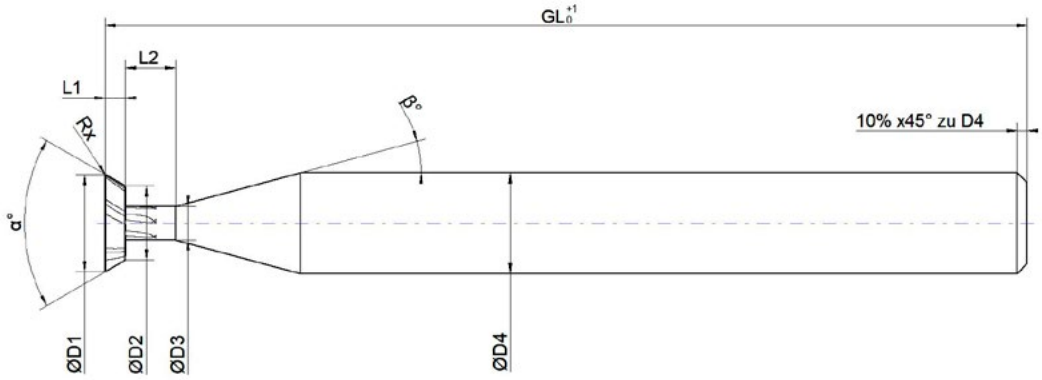

Eckenausrichtung „scharf" = 0,004 mm - 0,01 mm verrundet.
(Schneidkantenschutz)

Form A *Form B*

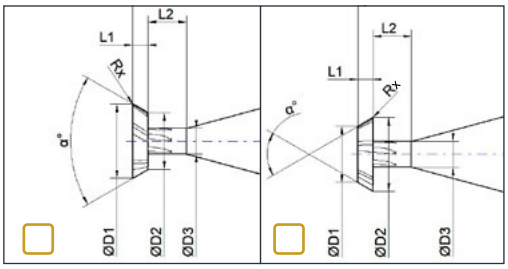

☐ **Anfrage**

☐ **Bestellung** **Bestellnummer:** _____ **Sonstiges:** _____

Abmessungen: D_1: _____ GL: _____ α: _____ D_2: _____ L_1: _____ β: _____ D_3: _____ L_2: _____ R_x: _____ D_4: _____ Z: _____	**Beschichtung:** ☐ Beschichtet*: _____ ☐ Unbeschichtet	**Kühlkanäle:** ☐ Ja ☐ Nein **Schneidrichtung:** ☐ Links ☐ Rechts
Zu zerspanender Werkstoff:	**Schaftform:**	**Menge:**
Datum, Unterschrift & Firmenstempel:		**Kontaktperson:**

* Ohne weitere Angaben wird die am besten passende Beschichtung verwendet.