ACTIONDRILL® by HB microtec Special-Tool

HB microtec® ACTIONTOOLS & ENGINEERING

Hörnradie

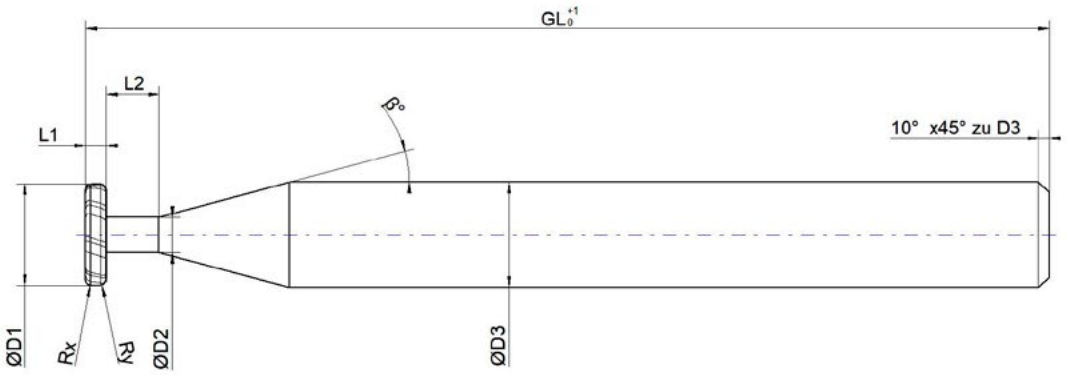

☐ **Förfrågan**

☐ **Beställning** **Beställningsnr:** _____ **Övrigt:** _____

Mått:	**Beläggning:**	**Kylkanaler:**
D_1: _____ GL: _____ β: _____	☐ Belagd*: _____	☐ Ja ☐ Nej
D_2: _____ L_1: _____ R_x: _____	☐ Obelagd	**Skärriktning:**
D_3: _____ L_2: _____ R_y: _____		☐ Vänst. ☐ Höger
Z: _____		
Arbetsmaterial:	**Skaftform:**	**Antal:**
Datum, underskrift och firmastämpel:		**Kontaktperson:**

* Utan närmare uppgifter används den mest lämpliga beläggningen.