Raggio d'angolo

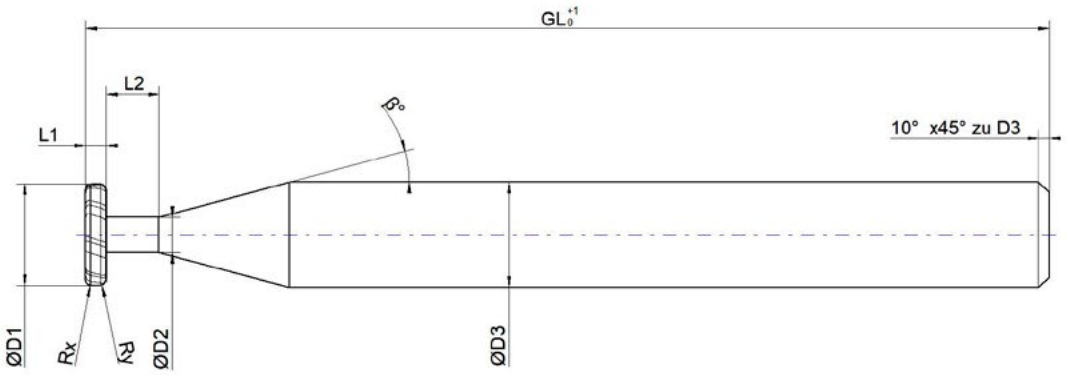

☐ **Richiesta**

☐ **Ordine** **N. d'ordine:** _____ **Altro:** _____

Dimensioni: D_1: _____ GL: _____ β: _____ D_2: _____ L_1: _____ R_x: _____ D_3: _____ L_2: _____ R_y: _____ Z: _____	**Rivestimento:** ☐ Rivestito*: _____ ☐ Non rivestito	**Canali refrig.:** ☐ Sì ☐ No **Direzione di taglio:** ☐ Sin. ☐ Destra
Materiale da lavorare:	**Forma del gambo:**	**Quantità:**
Data, firma e timbro aziendale:		**Persona di contatto:**

* In assenza di altre indicazioni verrà utilizzato il rivestimento più adatto.