Rádius rohu

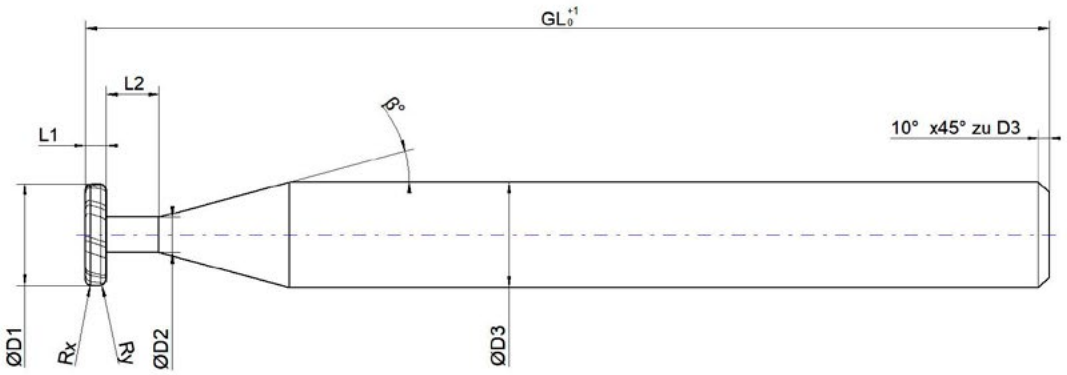

☐ **Poptávka**

☐ **Objednávka** **Objednací číslo:** _____ **Ostatní:** _____

Rozměry: D_1: _____ GL: _____ β: _____ D_2: _____ L_1: _____ R_x: _____ D_3: _____ L_2: _____ R_y: _____ Z: _____	**Povlak:** ☐ Povlakovaný*: _____ ☐ Nepovlakovaný	**Chladicí kanálky:** ☐ Ano ☐ Ne **Směr řezu:** ☐ Levý ☐ Pravý
Obráběný materiál:	**Tvar stopky:**	**Množství:**
Datum, podpis a razítko firmy:		**Kontaktní osoba:**

* Bez dalšího upřesnění bude použit nejvhodnější povlak.