Ecken-Radius

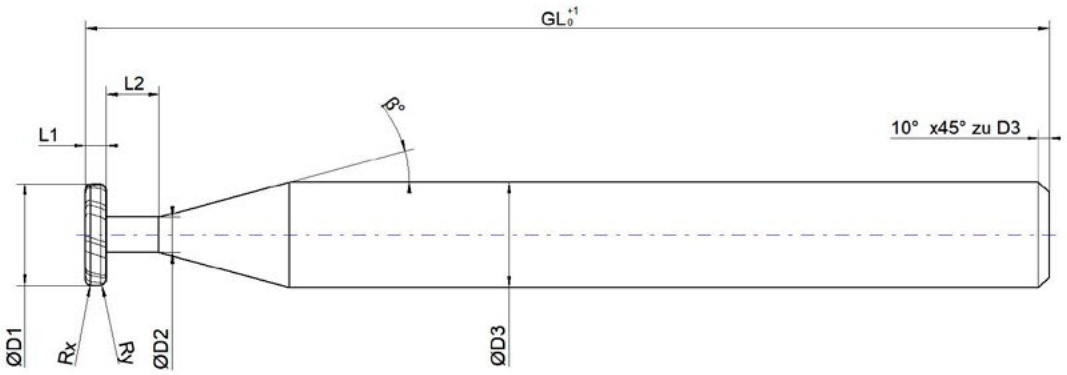

☐ **Anfrage**

☐ **Bestellung** **Bestellnummer:** _____ **Sonstiges:** _____

Abmessungen:	**Beschichtung:**	**Kühlkanäle:**
D_1: _____ GL: _____ β: _____ D_2: _____ L_1: _____ R_x: _____ D_3: _____ L_2: _____ R_y: _____ Z: _____	☐ Beschichtet*: _____ ☐ Unbeschichtet	☐ Ja ☐ Nein **Schneidrichtung:** ☐ Links ☐ Rechts
Zu zerspanender Werkstoff:	**Schaftform:**	**Menge:**
Datum, Unterschrift & Firmenstempel:		**Kontaktperson:**

* Ohne weitere Angaben wird die am besten passende Beschichtung verwendet.