Punta a gradino

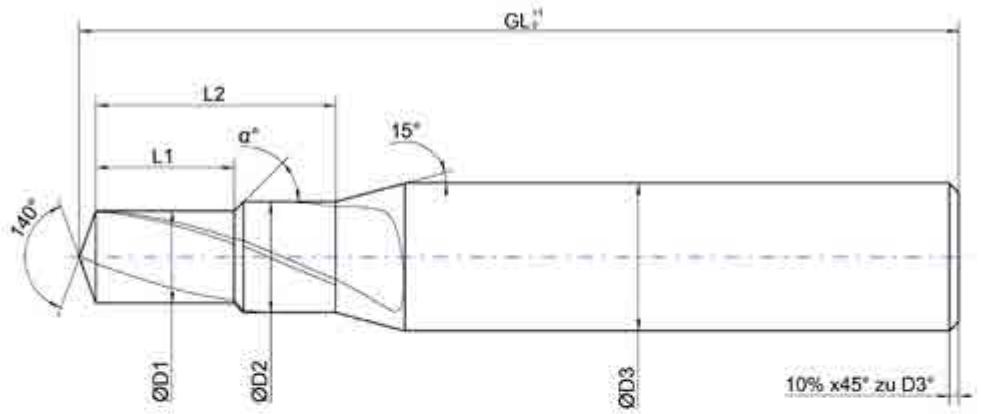

☐ **Richiesta**

☐ **Ordine** **N. d'ordine:** _____ **Altro:** _____

Dimensioni:	**Rivestimento:**	**Con canali di refrigerazione?**
D_1: _____ GL: _____ α: _____	☐ Rivestito*: _____	☐ Sì ☐ No
D_2: _____ L_1: _____ β: _____	☐ Non rivestito	**Direzione di taglio:**
D_3: _____ L_2: _____ γ: _____		☐ Sin. ☐ Destra
Z: _____		
Materiale da lavorare:	**Forma del gambo:**	**Quantità:**
Data, firma e timbro aziendale:		**Persona di contatto:**

* In assenza di altre indicazioni verrà utilizzato il rivestimento più adatto.

HB microtec GmbH & Co. KG
Bischof-Sproll-Straße 6 | D-78532 Tuttlingen +49 7461 1657280 kontakt@hb-microtec.de