Foret étagé

HB microtec® ACTIONTOOLS & ENGINEERING

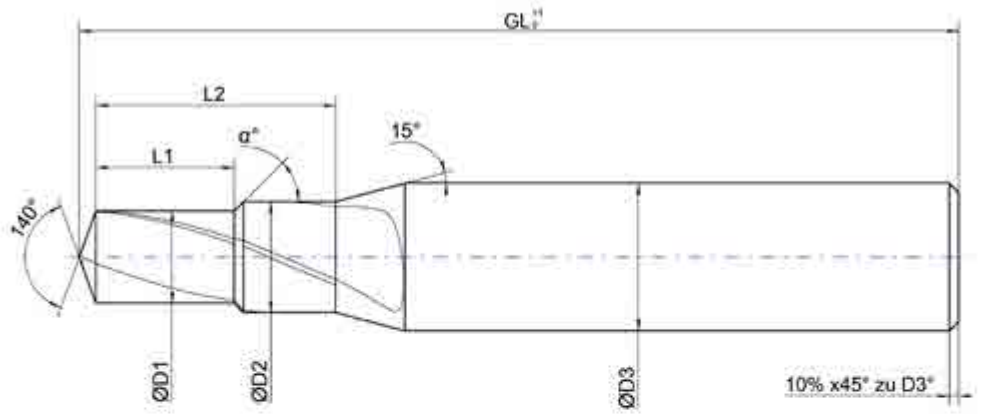

☐ **Demande**

☐ **Commande** **N° de commande :** _____ **Divers :** _____

Dimensions : D_1: _____ GL: _____ α: _____ D_2: _____ L_1: _____ β: _____ D_3: _____ L_2: _____ γ: _____ Z: _____	**Revêtement :** ☐ Revêtu* : _____ ☐ Non revêtu	**Avec canaux d'arrosage ?** ☐ Oui ☐ Non **Sens de coupe :** ☐ Gche ☐ Droite
Matière à usiner :	**Forme de la queue :**	**Quantité :**
Date, signature et cachet de l'entreprise :		**Personne à contacter :**

* Sans autre indication, le revêtement le mieux adapté sera utilisé.

HB microtec GmbH & Co. KG
Bischof-Sproll-Straße 6 | D-78532 Tuttlingen +49 7461 1657280 kontakt@hb-microtec.de