ACTIONDRILL® by HB microtec Special-Tool

HB microtec® ACTIONTOOLS & ENGINEERING

Punta speciale per sbavatura

Centratura + foratura + smussatura + svasatura posteriore



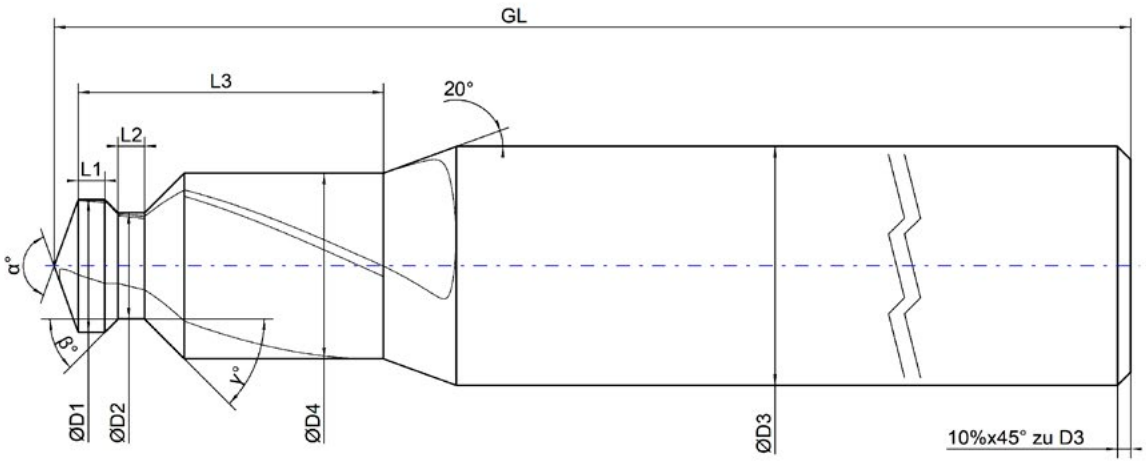

☐ **Ordine** **N. d'ordine:** _____ ☐ **Richiesta**

Dimensioni: D_1: _____ GL: _____ α: _____ D_2: _____ L_1: _____ β: _____ D_3: _____ L_2: _____ γ: _____ D_4: _____ L_3: _____ z: _____	**Rivestimento:** ☐ Rivestito*: _____ ☐ Non rivestito	**Canali refrig.:** ☐ Sì ☐ No **Direzione di taglio:** ☐ Sin. ☐ Destra
Materiale da lavorare:	**Forma del gambo:**	**Quantità:**
Data, firma e timbro aziendale:		**Persona di contatto:**

* In assenza di altre indicazioni verrà utilizzato il rivestimento più adatto.